大会名	第80回愛知県高等学校総合体育大会ハンドボール競技　西三河支部予選会　男子の部
大会期日	４月25日(土)、26日(日)、29日(水祝）、５月２日（土）
大会会場	スギ薬局知立福祉アリーナ　愛知県立岡崎北高等学校体育館　愛知県立岡崎工科高等学校体育館　岡崎市体育館　豊田市運動公園体育館

会場名	略称
スギ薬局知立福祉アリーナ	知福
愛知県立岡崎北高等学校体育館	岡北
愛知県立岡崎工科高等学校体育館	岡工
岡崎市体育館	六名
豊田市運動公園体育館	運公

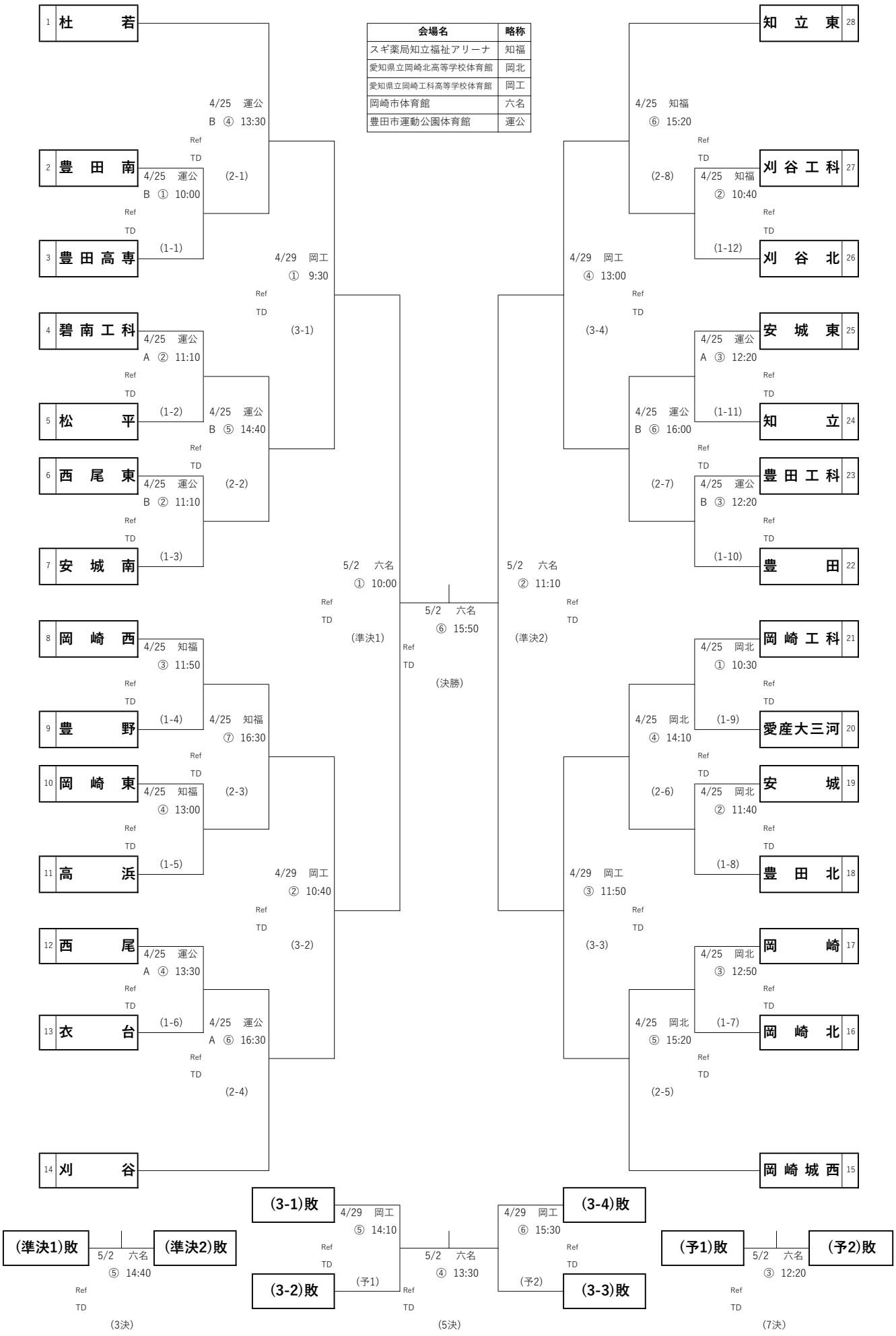

大会名	第80回愛知県高等学校総合体育大会ハンドボール競技　西三河支部予選会　女子の部
大会期日	４月25日(土)、26日(日)、29日(水祝）、５月２日（土）
大会会場	スギ薬局知立福祉アリーナ　愛知県立岡崎北高等学校体育館　愛知県立岡崎東高等学校体育館　岡崎城西高等学校体育館　東祥アリーナ安城
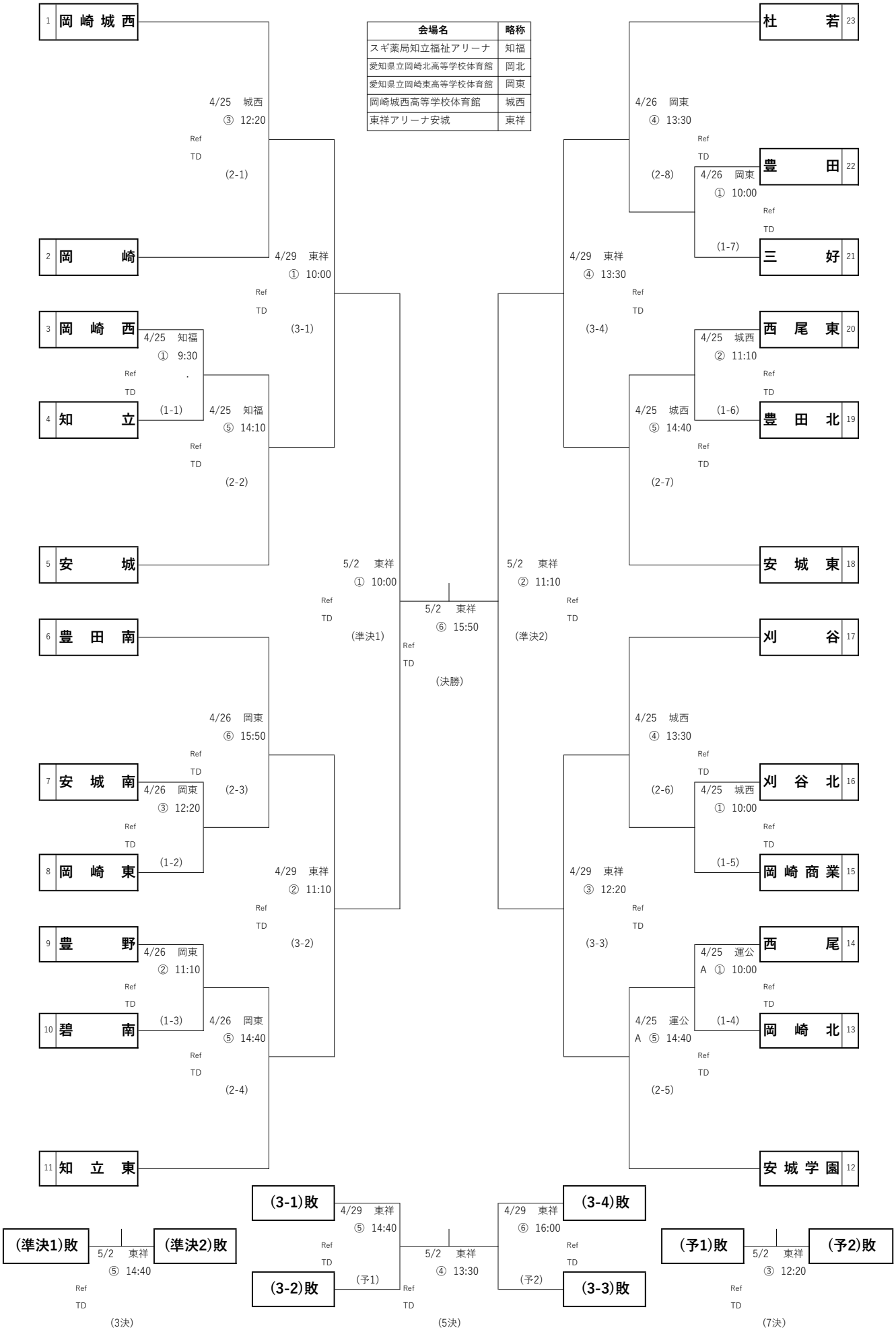
会場名	略称
スギ薬局知立福祉アリーナ	知福
愛知県立岡崎北高等学校体育館	岡北
愛知県立岡崎東高等学校体育館	岡東
岡崎城西高等学校体育館	城西
東祥アリーナ安城	東祥