大会名	令和８年度愛知県高等学校ハンドボール選手権大会　西三河支部予選会　男子の部
大会期日	７月22日（水）、23日（木）、24日（金）、25日（土）
大会会場	愛知県立衣台高等学校　愛知県立刈谷工科高等学校　愛知県立岡崎工科高等学校　岡崎市体育館　スギ薬局知立福祉アリーナ

会場名	略称
愛知県立衣台高等学校	衣台
愛知県立刈谷工科高等学校	刈工
愛知県立岡崎工科高等学校	岡工
岡崎市体育館	六名
スギ薬局知立福祉アリーナ	知福

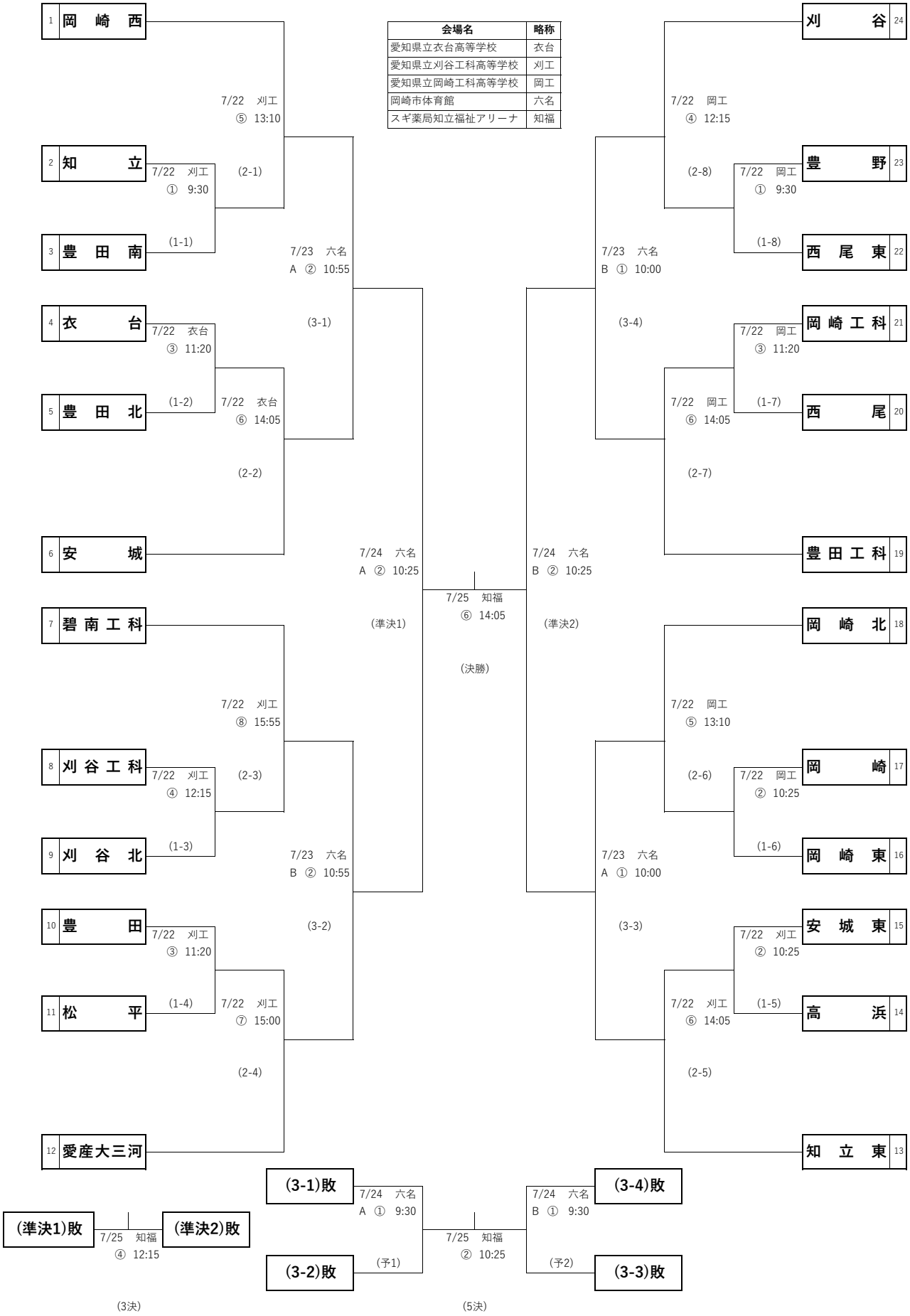

大会名	令和８年度愛知県高等学校ハンドボール選手権大会　西三河支部予選会　女子の部
大会期日	７月22日（水）、23日（木）、24日（金）、25日（土）
大会会場	スギ薬局知立福祉アリーナ　愛知県立衣台高等学校　愛知県立刈谷工科高等学校　愛知県立岡崎工科高等学校
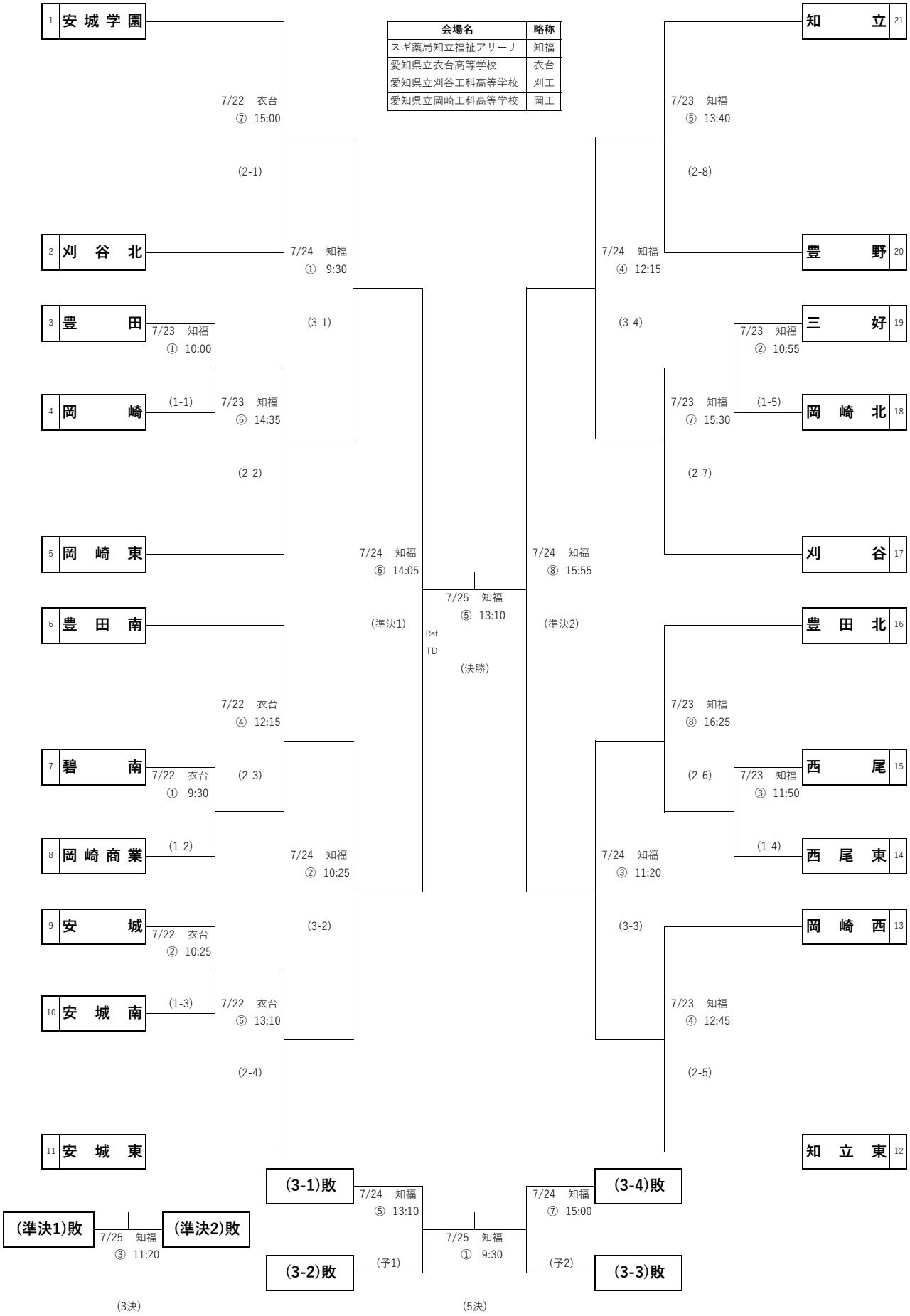
会場名	略称
スギ薬局知立福祉アリーナ	知福
愛知県立衣台高等学校	衣台
愛知県立刈谷工科高等学校	刈工
愛知県立岡崎工科高等学校	岡工